BY RYDÉNS
GNOSJÖ - SWEDEN
SINCE 1968

MANCIA

4211110

Follow us on

byrydéns.com

SV Montera lampan enligt skissen. Om anslutningskabeln skadas, ska den bytas ut av tillverkaren, dennes representant eller annan person som har erforderlig kunskap, för att undvika fara.
NO Monter lampen i henhold til skissen.
FI Kiinnitä lamppu alla olevan piirroksen mukaan.
EN Assemble the lamp according to the sketch. If the external cable or cord of this luminaire is damaged, it must be replaced by the manufacturer, their agent, or another person who has the required knowledge, in order to avoid a hazard.
DE Monteren Sie die Lampe gemäß dem Schaltbild. Falls das Anschlusskabel beschädigt wird, muss es vom Hersteller, dessen Vertreter oder einer anderen Person mit entsprechender Fachkenntnis ausgetauscht werden, um Gefahr zu vermeiden.
DA Monter lampen i henhold til skitsen.
FR Montez la lampe conformément au croquis.
IT Montare la luce secondo il diagramma.
PL Zamontuj lampę zgodnie ze szkicem.
ES Siga las instrucciones de montaje e instalación según el plano.

1

5 min

1 x E27 MAX 8W LED

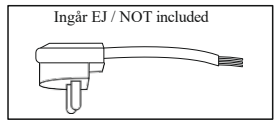

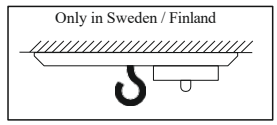

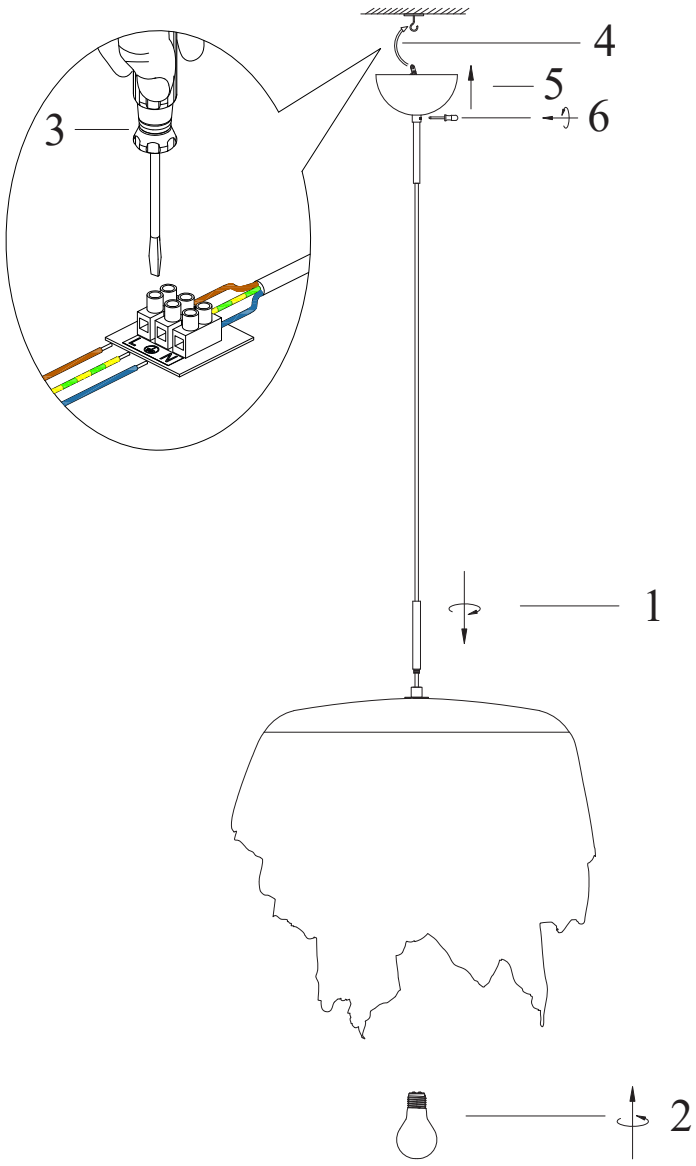

AB Rydéns I Gnosjö, Sweden
Södergatan 45, 335 33 Gnosjö

byrydens.com
info@byrydens.se